ATTACCHI SALDATI MAG	135
MARCHIO CE 0036	CAT.III

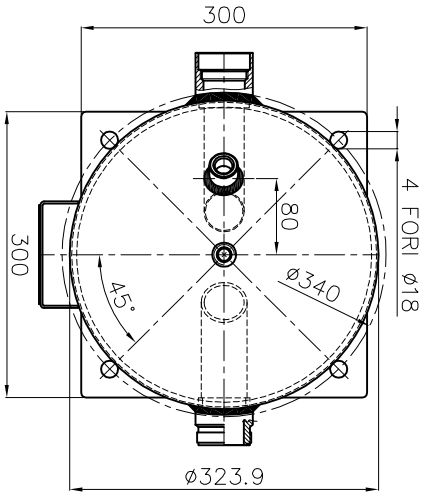

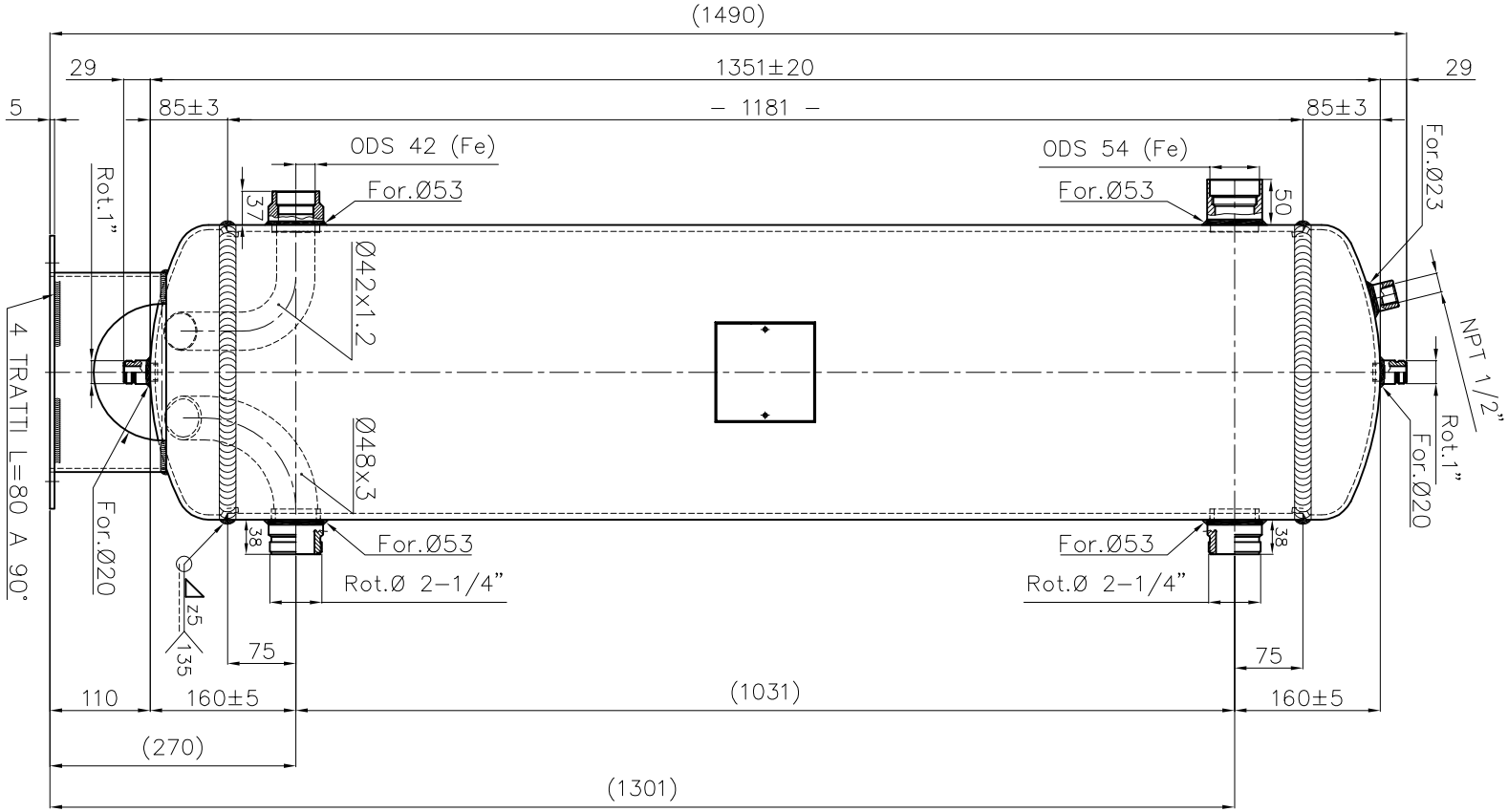

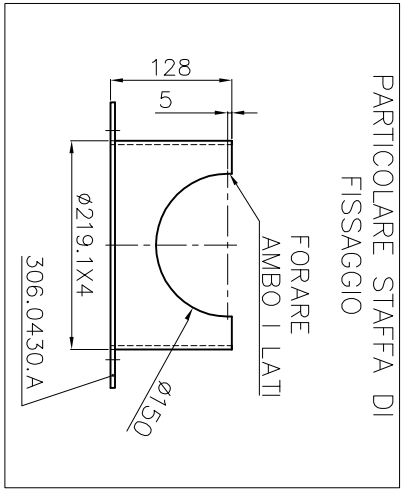

– TIPO VERNICE LIQUIDA: RAL 5008

Tipo: Type:	FSZ99+SV+2R1(R9/R9–M54/M42)						
Fabbricazione– Manufacture– Fabrication–	Nr.						
Anno di Fabbricazione Manufacture year Année de fabrication							
Volume V: L	99						
Temperatura Temperature TS–°C	min:	–50	–10				
	max:	+120	+120				
Pressione massima consentita Maximum pressure admissible PS–bar:	22	30					
Pressione di collaudo Test pressure Pression d'essai PT–bar:	42.9	Escluso Excluded Exclu					
Gruppo fluidi/Fluids Group/Groupe fluides	2						
Categoria/Category/Catégorie	III	/	/	/			

LEGNAGO s.r.l. VERONA–ITALY I – 37048 CE 0036

A TERMINI DELLE VIGENTI LEGGI SUI DIRITTI D'AUTORE,IL PRESENTE DISEGNO NON POTRA', ESSERE COPIATO,RIPRODOTTO O CONSEGNATO A TERZI ED A DITTE CONCORRENTI.

TOLLERANZE PER FORATURE ATTACCHI ±0.2

VERNICIATURA	colore _____
RAL 5008	POLV. ☐ LIQ. ☒

DICHIARAZIONE DI CONFORMITA' CODICE: 404.0411.A – Pr. 3600 I/D

	Disegnato	Controllato	Approvato
Data	15/01/2009	15/01/2009	15/01/2009
Firma	VENTURINI	CATTANELLI	MONOLI G.

SOSTITUISCE

SOSTITUITO

MODIFICHE | DATA | FIRMA | IM

MATERIALE: PED–97/23/CE

SVILUPPO

QUOTE SENZA INDICAZIONE DI TOLLERANZA SECONDO PROCEDURA INTERNA PR05

SCALA 1:1

PROIEZIONE

RIGOMEC S.p.A.
COSTRUZIONE COMPONENTI REFRIGERAZIONE CONDIZIONAMENTO
S.PIETRO DI LEGNAGO (VR)

TIPO: RICEVITORE DI REFRIGERANTE A NORME PED – (CE)

MODELLO: FSZ99+SV+2R1 (R9/R9–M54/M42)

CODICE: 133.0453.B

FOGLIO 1/1