ATTACCHI SALDATI MAG	135
MARCHIO CE	CAT. I

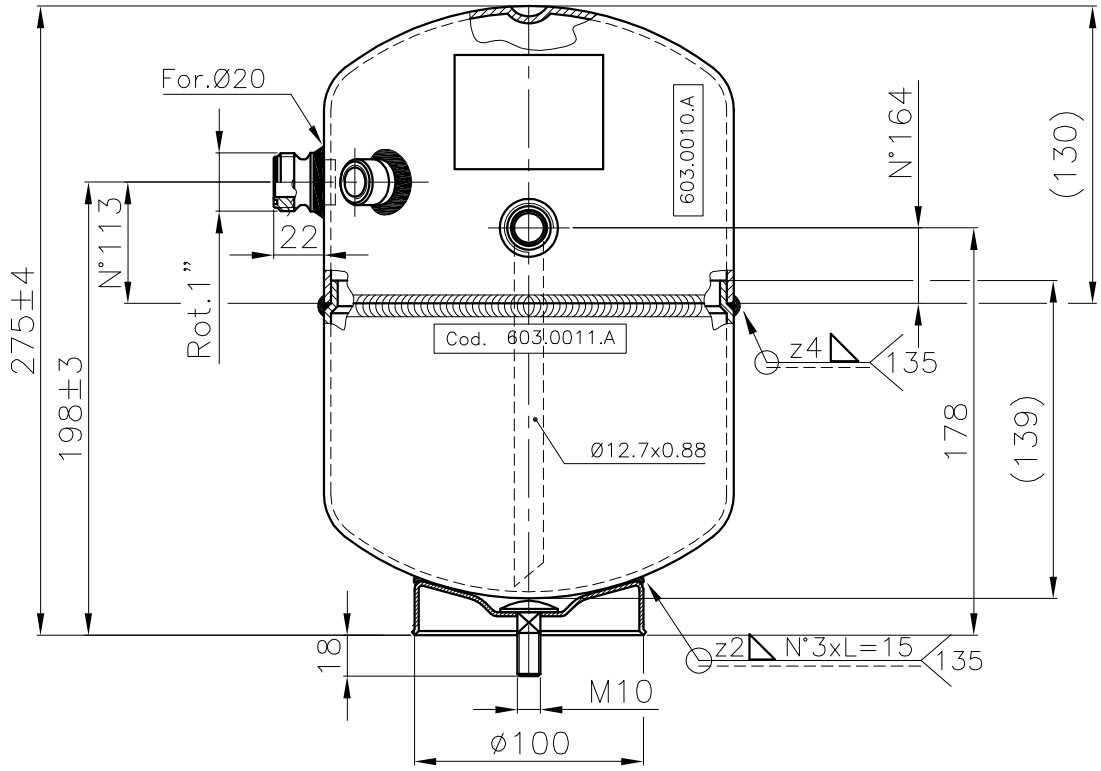

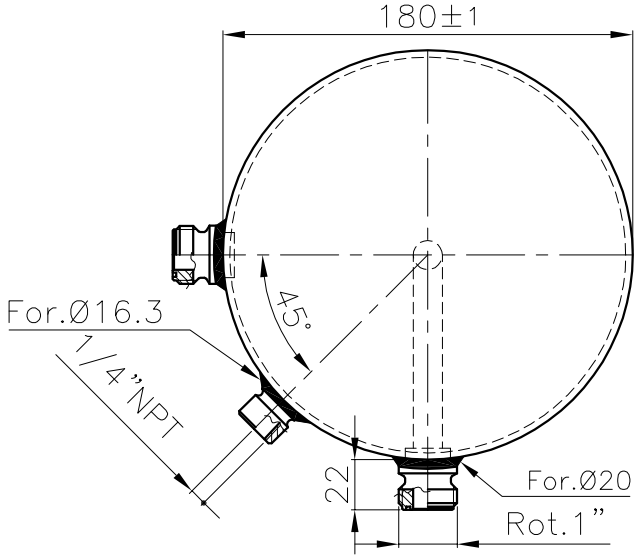

—TIPO VERNICE IN POLVERE: RAL 5008

RESISTENZA ALLA CORROSIONE IN NEBBIA SALINA 504 ORE / SALT SPRAY TEST CORROSION RESISTANCE 504 HOURS

A TERMINI DELLE VIGENTI LEGGI SUI DIRITTI D'AUTORE,IL PRESENTE DISEGNO NON POTRA', ESSERE COPIATO,RIPRODOTTO O CONSEGNATO A TERZI ED A DITTE CONCORRENTI.

TOLLERANZE PER FORATURE ATTACCHI ±0.2

VERNICIATURA	colore BLU
RAL 5008	POLV. ☒ LIQ. ☐

FRIGOMEC S.p.A. LEGNAGO VERONA—Italy I-37048 CE

Tipo	RV—180X275			
Fabbricazione— Nr.				
Anno di fabbr.				
Gruppo Fluidi	2	/	Escluso	/
Categoria	I	/	Volume V:L	5.1
Temperatura TS—°C	—10	120	—50	120
Pres.max.consentita PS—bar:	33		24	
Pres. di collaudo PT—bar:	47.19			

DICHIARAZIONE DI CONFORMITA: 404.0401.A

2	MODIFICATO COLORE ERA RAL 9005	Venturini	FIRMA	IM
1		01/10/2007	DATA	MODIFICHE

SOSTITUISCE				MATERIALE	SVILUPPO
SOSTITUITO				PED—97/23/CE	
Data 27/07/2007	Disegnato	Controllato	Approvato	QUOTE SENZA INDICAZIONE DI TOLLERANZA SECONDO PROCEDURA INTERNA PR05	SCALA 1:1 / PROIEZIONE
Firme	VENTURINI	CATTIVELLI	VIGNOLI		

FRIGOMEC S.p.A.
COSTRUZIONE COMPONENTI REFRIGERAZIONE CONDIZIONAMENTO
S.PIETRO DI LEGNAGO (VR)
TEL. ++39 0442 629006
FAX. ++39 0442 629091
www.frigomec.com/Email: frigomec@tin.it

TIPO	RICEVITORE DI REFRIGERANTE A NORME PED — (CE)
MODELLO	Ø180X275
CODICE	130.0728.A
FOGLIO	1/1